Стальные шаровые краны

сварка/сварка, EN (DIN), DN 10-250

Корпус:	DN 10–500 Сталь, P235GH (1.0345)
	DN 600–800 Сталь, P355 NL1 (1.0566)/ GP240GH (1.0619)
Шар:	DN 10–600 Нержавеющая сталь, X5CrNi18-10 (1.4301)
	DN 700–800 Сталь + нержавеющее покрытие, ASTM A350 LF2 +Ni
Шток:	Нержавеющая сталь, X8CrNiS18-9 (1.4305)
Уплотнения штока:	FPM
Уплотнения шара:	PTFE+C
Управление:	Оцинкованная металлическая ручка
	Рекомендуем комплектацию механическим редуктором для размеров DN 200 и более

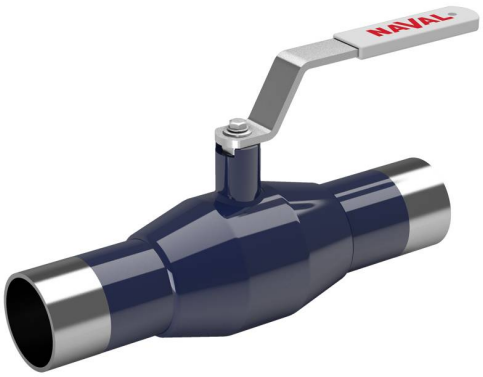

Условия работы

-30 °C - +200 °C
При температуре ниже 0 °C - обратитесь на завод-производитель.

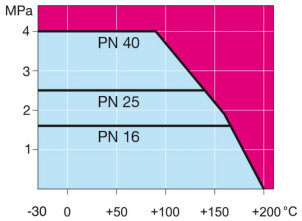

Не для пара

DN 10 - 150

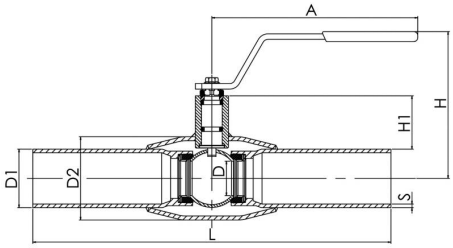

DN 200 - 250

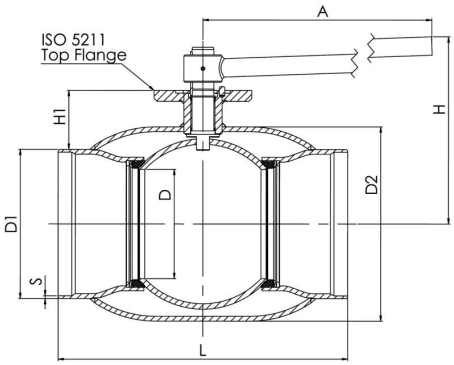

DN	PN	Артикул	A	D	D1	D2	H	H1	L	S	кг
10	40	284 402	145	10	17,2	33,7	98	22	230	2	0,6
15	40	284 403	145	10	21,3	33,7	98	22	230	2	0,6
20	40	284 405	145	15	26,9	42,4	103	23	230	2,3	0,8
25	40	284 406	145	20	33,7	48,3	118	34	230	2,6	1
32	40	284 407	145	25	42,4	60,3	121	33	260	2,6	1,4
40	40	284 408	188	32	48,3	70	120	43	260	2,6	1,8
50	40	284 409	188	40	60,3	88,9	127	44	300	2,9	2,6
65	25	284 410	277,5	50	76,1	101,6	159	62	300	2,9	4
80	25	284 411	277,5	65	88,9	121	171	68	300	3,2	5,3
100	25	284 412	278,5	80	114,3	146	218	101	325	3,6	8,3
125	25	284 413	400	100	139,7	177,8	252	101	325	4	13,4
150	25	284 414	600	125	168,3	219,1	272	107	350	4,5	18
200	25	284 416	870	150	219,1	273	280	92	400	4,5	39
250	25	284 417	1200	200	273	355,6	350	108	530	5	74

Стальные шаровые краны

сварка/сварка, EN (DIN), DN 300-600

Корпус:	DN 10–500 Сталь, P235GH (1.0345) DN 600–800 Сталь, P355 NL1 (1.0566)/ GP240GH (1.0619)
Шар:	DN 10–600 Нержавеющая сталь, X5CrNi18-10 (1.4301) DN 700–800 Сталь + нержавеющее покрытие, ASTM A350 LF2 +Ni
Шток:	Нержавеющая сталь, X8CrNiS18-9 (1.4305)
Уплотнения штока:	FPM
Уплотнения шара:	PTFE+C
Управление:	Могут быть укомплектованы ручным редуктором, электрическим или гидравлическим приводом: www.vexve.com/en/actuators

Условия работы

-30 °C - +200 °C
При температуре ниже 0 °C - обратитесь на завод-производитель.

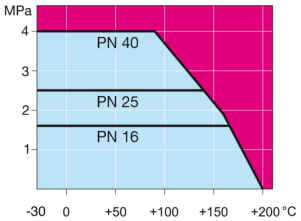

Не для пара

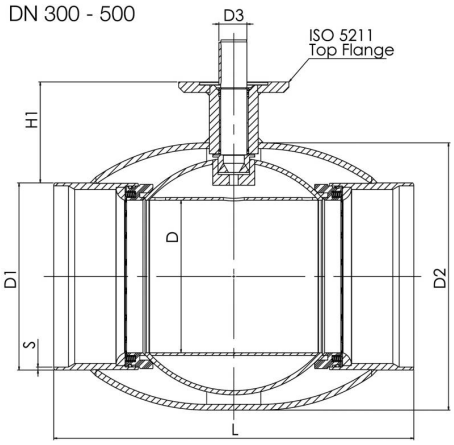

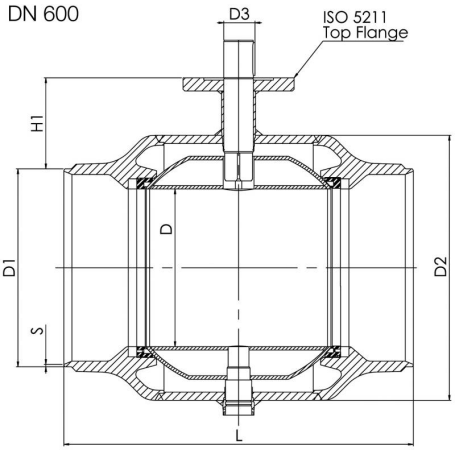

DN	PN	Артикул	D	D1	D2	D3	H1	L	S	ISO 5211	кг
300	25	284 438 05	250	323,9	457	50	133	550	5,6	F16	110
350	25	284 495 05	290	355,6	508	50	192	686	5,6	F16	170
400	25	284 439 05	340	406,4	610	70	242	762	7	F25	250
500	25	284 440 05	390	508	660	90	259	914	7	F30	400
600	25	284 441 05	489	610	813	90	274	1065	7,1	F30	997

Стальные шаровые краны

сварка/сварка, EN (DIN), DN 700-800

Корпус:	DN 10–500 Сталь, P235GH (1.0345)
	DN 600–800 Сталь, P355 NL1 (1.0566)/ GP240GH (1.0619)
Шар:	DN 10–600 Нержавеющая сталь, X5CrNi18-10 (1.4301)
	DN 700–800 Сталь + нержавеющее покрытие, ASTM A350 LF2 +Ni
Шток:	Нержавеющая сталь, X8CrNiS18-9 (1.4305)
Уплотнения штока:	FPM
Уплотнения шара:	PTFE+C
Комплектация:	подъемные проушины, дренажный кран, монтажная опора
Управление:	Могут быть укомплектованы ручным редуктором, электрическим или гидравлическим приводом: www.vexve.com/en/actuators

Условия работы

-30 °C - +200 °C
При температуре ниже 0 °C - обратитесь на завод-производитель.

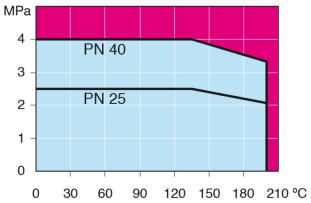

Не для пара

DN 700 - 800

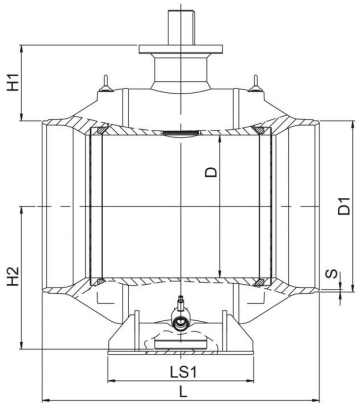

DN 700 - 800

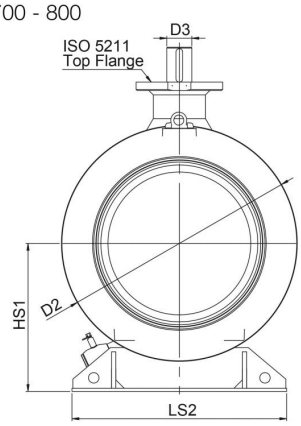

DN	PN	Артикул	D	D1	D2	D3	H1	H2	HS1	L	LS1	LS2	S	ISO 5211	кг
700	25	284 482 05	589	711	965	100	336	592	616	1205	560	965	8	F35	2500
800	25	284 483 05	684	813	1125	120	365	684	709	1330	700	1028	8,8	F35	3650

Доступен также PN 40

Стальные шаровые краны с редукторами и приводами

сварка/сварка, EN (DIN), DN 100-600, с ручным редуктором

Корпус:	DN 10–500 Сталь, P235GH (1.0345) DN 600–800 Сталь, P355 NL1 (1.0566)/ GP240GH (1.0619)
Шар:	DN 10–600 Нержавеющая сталь, X5CrNi18-10 (1.4301) DN 700–800 Сталь + нержавеющее покрытие, ASTM A350 LF2 +Ni
Шток:	Нержавеющая сталь, X8CrNiS18-9 (1.4305)
Уплотнения штока:	FPM
Уплотнения шара:	PTFE+C
Управление:	Оснащен ручным редуктором. Для уточнения типа и характеристик редуктора обратитесь к: www.vexve.com/en/actuators.

Условия работы

-30 °C - +200 °C
При температуре ниже 0 °C - обратитесь на завод-производитель.

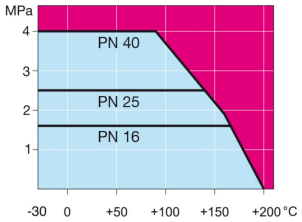

Не для пара

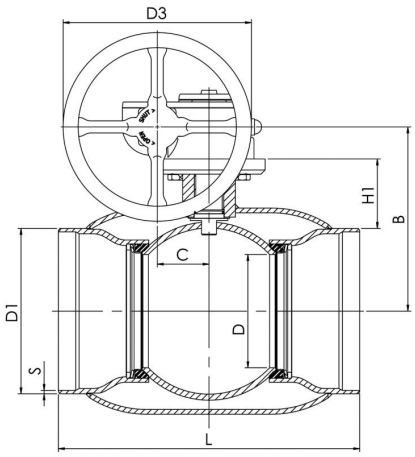

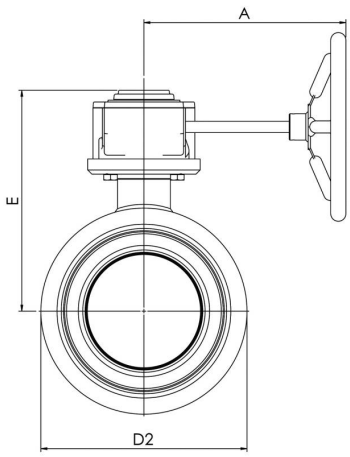

DN	PN	Артикул	A	B	C	D	D1	D2	D3	E	H1	L	S	кг
100	25	284 432	186	196	53	80	114,3	146	125	239	105	325	3,6	18
125	25	284 433	224	216	53	100	139,7	177,8	200	259	112	325	4	20
150	25	284 434	224	236	53	125	168,3	219,1	200	279	118	350	4,1	25
200	25	284 436	268	244	69	150	219,1	273	250	293	92	400	4,5	49
250	25	284 437	301	294	97	200	273	355,6	300	345	108	530	5	94
300	25	284 438	363	343	117	250	323,9	457	500	412	132	550	5,6	152
350	25	284 498	363	418	117	290	355,6	508	500	487	192	686	5,6	212
400	25	284 439	444	500	138	340	406,4	610	500	573	242	762	7	293
500	25	284 440	475	577	180	390	508	660	500	648	259	914	7	467
600	25	284 441	475	644	180	489	610	813	500	715	274	1065	7,1	1025

Стальные шаровые краны с редукторами и приводами

сварка/сварка, EN (DIN), DN 700-800, с ручным редуктором

Корпус:	DN 10–500 Сталь, P235GH (1.0345)
	DN 600–800 Сталь, P355 NL1 (1.0566)/ GP240GH (1.0619)
Шар:	DN 10–600 Нержавеющая сталь, X5CrNi18-10 (1.4301)
	DN 700–800 Сталь + нержавеющее покрытие, ASTM A350 LF2 +Ni
Шток:	Нержавеющая сталь, X8CrNiS18-9 (1.4305)
Уплотнения штока:	FPM
Уплотнения шара:	PTFE+C
Комплектация:	подъемные проушины, дренажный кран, монтажная опора
Управление:	Оснащен ручным редуктором.
	Для уточнения типа и характеристик редуктора обратитесь к:
	www.vexve.com/en/actuators.

Условия работы

-30 °C - +200 °C
При температуре ниже 0 °C - обратитесь на завод-производитель.

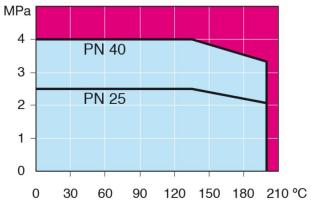

Не для пара

DN 700 - 800

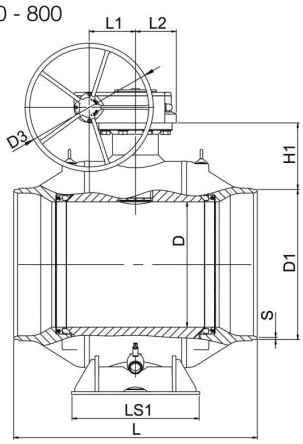

DN 700 - 800

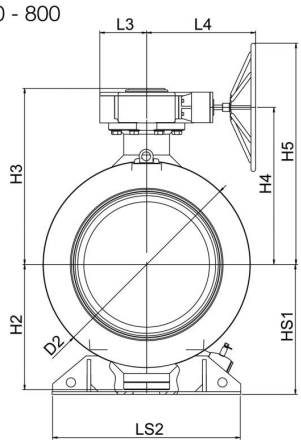

DN	PN	Артикул	D	D1	D2	D3	H1	H2	H3	H4	H5	HS1	L	L1	L2	L3	L4	LS1	LS2	S	кг
700	25	284 482	589	711	965	700	336	592	881	778	1128	616	1205	253	222	255	593	560	965	8	2700
800	25	284 483	684	813	1125	700	365	684	961	858	1208	709	1330	253	222	255	593	700	1028	8,8	4050

Доступен также PN 40

Шаровые краны, полнопроходные

сварка/сварка, EN (DIN), DN 15-500

Корпус:	DN 15–400 Сталь, P235GH (1.0345) DN 500–800 Сталь, P355 NL1 (1.0566)/ GP240GH (1.0619)
Шар:	DN 15–500 Нержавеющая сталь, X5CrNi18-10 (1.4301) DN 600–800 Сталь + нержавеющее покрытие, ASTM A350 LF2 +Ni
Шток:	Нержавеющая сталь, X8CrNiS18-9 (1.4305)
Уплотнения штока:	FPM
Уплотнения шара:	PTFE+C
Управление:	Оцинкованная металлическая ручка DN 250 и более без ручки Рекомендуем комплектацию механическим редуктором для размеров DN 200 и более

Условия работы

-30 °C - +200 °C
При температуре ниже 0 °C - обратитесь на завод-производитель.

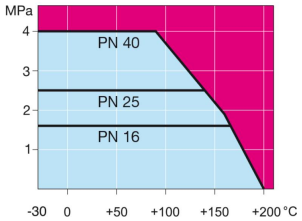

Не для пара

DN 15 - 125

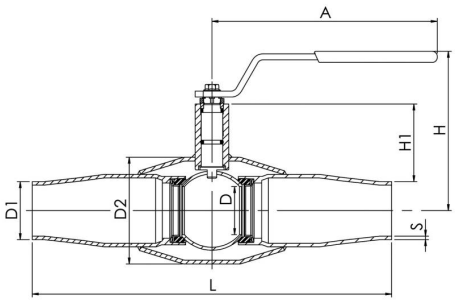

DN 150 - 500

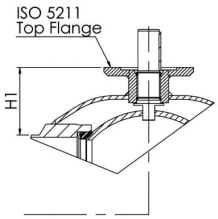

DN	PN	Артикул	A	D	D1	D2	H	H1	L	S	кг
15	40	281 403	145	15	21,3	42,4	103	23	230	2,1	0,8
20	40	281 405	145	20	26,9	48,3	118	37	230	2,3	1,5
25	40	281 406	145	25	33,7	60,3	121	37	265	2,6	2,2
32	40	281 407	188	32	42,4	70	121	46	260	2,6	2,5
40	40	234 408	188	40	48,3	88,9	127	49	300	2,9	4
50	25	234 409	278	50	60,3	101,6	158	70	300	2,9	4,5
65	25	234 410	278	65	76,1	121	171	74	300	3,2	6,7
80	25	234 411	279	80	88,9	146	218	114	325	3,6	10,5
100	25	234 412	400	100	114,3	177,8	253	113	325	3,6	15,5
125	25	234 453	600	125	139,7	219,1	272	121	360	3,6	25
150	25	234 454	870	150	168,3	273	281	117	400	5	51
200	25	234 456	1200	200	219,1	355,6	343	135	530	5	95
250	25	234 437 05	-	250	273	457	-	158	550	5	126
300	25	234 478 05	-	290	315,7	508	-	206	686	5,6	177
350	25	234 496 05	-	340	355,6	610	-	267	762	6,3	258
400	25	234 479 05	-	390	406	660	-	309	1100	7,1	519
500	25	234 460 05	-	489	508	813	-	325	970	7,1	920

Шаровые краны, полнопроходные

сварка/сварка, EN (DIN), DN 600-800

Корпус:	DN 15–400 Сталь, P235GH (1.0345) DN 500–800 Сталь, P355 NL1 (1.0566)/ GP240GH (1.0619)
Шар:	DN 15–500 Нержавеющая сталь, X5CrNi18-10 (1.4301) DN 600–800 Сталь + нержавеющее покрытие, ASTM A350 LF2 +Ni
Шток:	Нержавеющая сталь, X8CrNiS18-9 (1.4305)
Уплотнения штока:	FPM
Уплотнения шара:	PTFE+C
Комплектация:	подъемные проушины, дренажный кран, монтажная опора
Управление:	Могут быть укомплектованы ручным редуктором, электрическим или гидравлическим приводом: www.vexve.com/en/actuators

Условия работы

-30 °C - +200 °C
При температуре ниже 0 °C - обратитесь на завод-производитель.

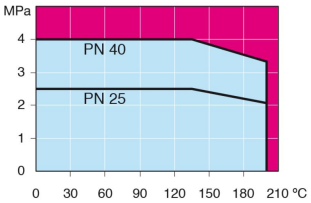

Не для пара

DN 600 - 800

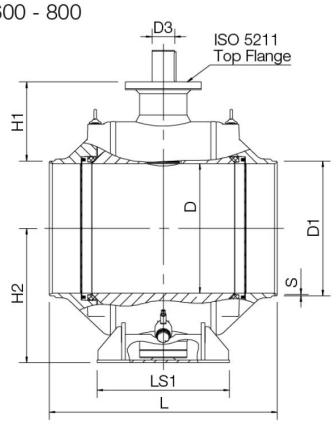

DN 600 - 800

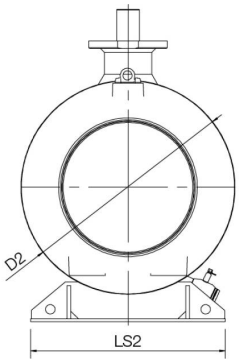

DN	PN	Артикул	D	D1	D2	D3	H1	H2	L	LS1	S	ISO 5211	кг
600	25	234 481 05	589	610	965	100	388	616	1065	560	7,1	F35	2325
700	25	234 482 05	684	712	1125	120	417	709	1205	694	8	F35	3450
800	25	234 483 05	779	813,6	1290	140	448	799	1330	680	8,8	F40	5160

Доступен также PN 40

Шаровые краны, полнопроходные, с редукторами и приводами

сварка/сварка, EN (DIN), DN 100-500, с ручным редуктором

Корпус:	DN 15–400 Сталь, P235GH (1.0345)
	DN 500–800 Сталь, P355 NL1 (1.0566)/ GP240GH (1.0619)
Шар:	DN 15–500 Нержавеющая сталь, X5CrNi18-10 (1.4301)
	DN 600–800 Сталь + нержавеющее покрытие, ASTM A350 LF2 +Ni
Шток:	Нержавеющая сталь, X8CrNiS18-9 (1.4305)
Уплотнения штока:	FPM
Уплотнения шара:	PTFE+C
Управление:	Оснащен ручным редуктором.
	Для уточнения типа и характеристик редуктора обратитесь к:
	www.vexve.com/en/actuators.

Условия работы

-30 °C - +200 °C
При температуре ниже 0 °C - обратитесь на завод-производитель.

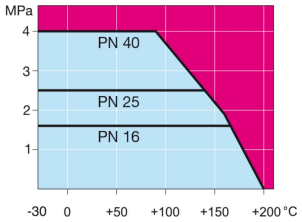

Не для пара

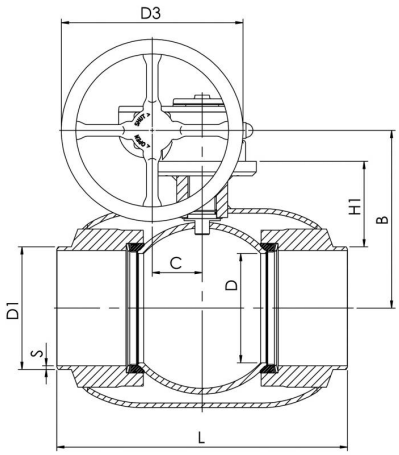

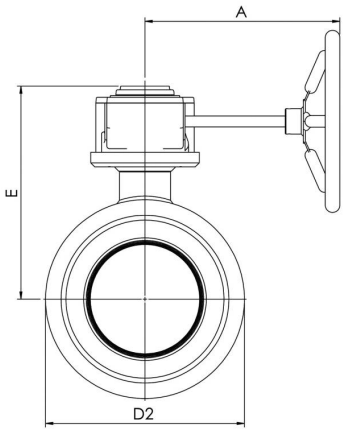

DN	PN	Артикул	A	B	C	D	D1	D2	D3	E	H1	L	S	кг
100	25	234 432	224	216	53	100	114,3	177,8	200	258	124	325	3,6	20
125	25	234 433	224	236	53	125	139,7	219,1	200	279	132	360	3,6	29
150	25	234 434	268	244	69	150	168,3	273	250	293	117	400	5	61
200	25	234 436	301	294	97	200	219,1	355,6	300	345	135	530	5	113
250	25	234 437	363	343	117	250	273	457	500	412	158	550	5	164
300	25	234 438	363	418	117	290	323,9	508	500	487	206	686	5,6	216
350	25	234 495	440	500	138	340	355,6	610	500	573	267	762	6,3	305
400	25	234 479	471	576	180	390	406	660	500	648	309	1100	7,1	603
500	25	234 480	471	643	180	489	508	813	500	714	325	970	7,1	1130

Шаровые краны, полнопроходные, с редукторами и приводами

сварка/сварка, EN (DIN), DN 600-800, с ручным редуктором

Корпус:	DN 15–400 Сталь, P235GH (1.0345)
	DN 500–800 Сталь, P355 NL1 (1.0566)/ GP240GH (1.0619)
Шар:	DN 15–500 Нержавеющая сталь, X5CrNi18-10 (1.4301)
	DN 600–800 Сталь + нержавеющее покрытие, ASTM A350 LF2 +Ni
Шток:	Нержавеющая сталь, X8CrNiS18-9 (1.4305)
Уплотнения штока:	FPM
Уплотнения шара:	PTFE+C
Комплектация:	подъемные проушины, дренажный кран, монтажная опора
Управление:	Оснащен ручным редуктором.
	Для уточнения типа и характеристик редуктора обратитесь к:
	www.vexve.com/en/actuators.

Условия работы

-30 °C - +200 °C
При температуре ниже 0 °C - обратитесь на завод-производитель.

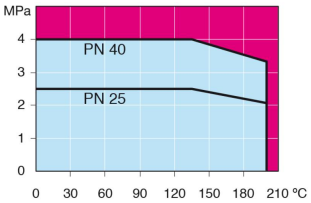

Не для пара

DN 600 - 800

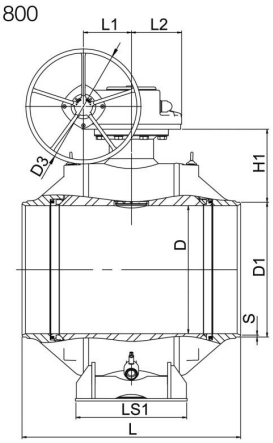

DN 600 - 800

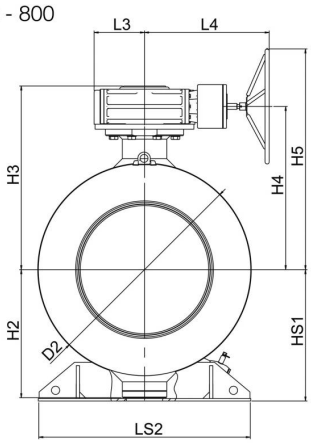

DN	PN	Артикул	D	D1	D2	D3	H1	H2	H3	H4	H5	HS1	L	L1	L2	L3	L4	LS1	LS2	S	кг
600	25	234 481	589	610	965	700	387	592	881	778	1128	616	1065	253	222	255	593	560	965	7,1	2550
700	25	234 482	684	711	1125	700	417	684	961	858	1208	709	1205	253	222	255	593	700	1028	8	3650
800	25	234 483	779	813	1290	700	449	779	1118	993	1343	799	1330	292	306	306	757	680	1290	8,8	5500

Доступен также PN 40